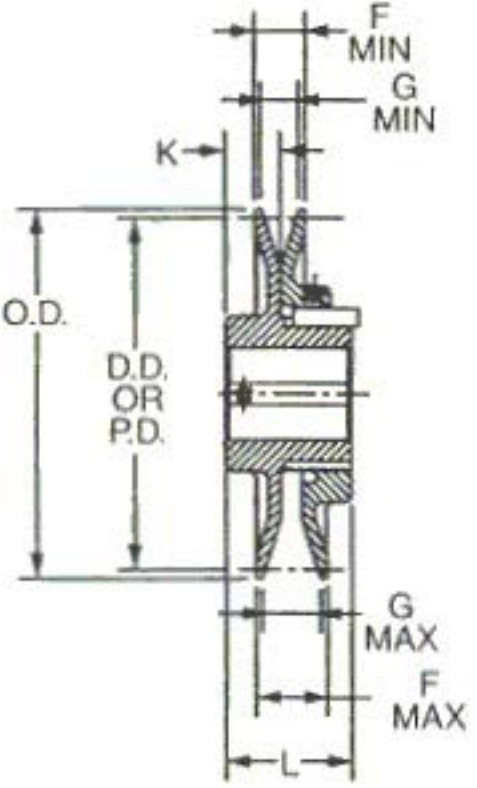
F
MIN
G
MIN
K
O.D.
D.D.
OR
P.D.
G
MAX
F
MAX
L